１部男子単（10名）１MS

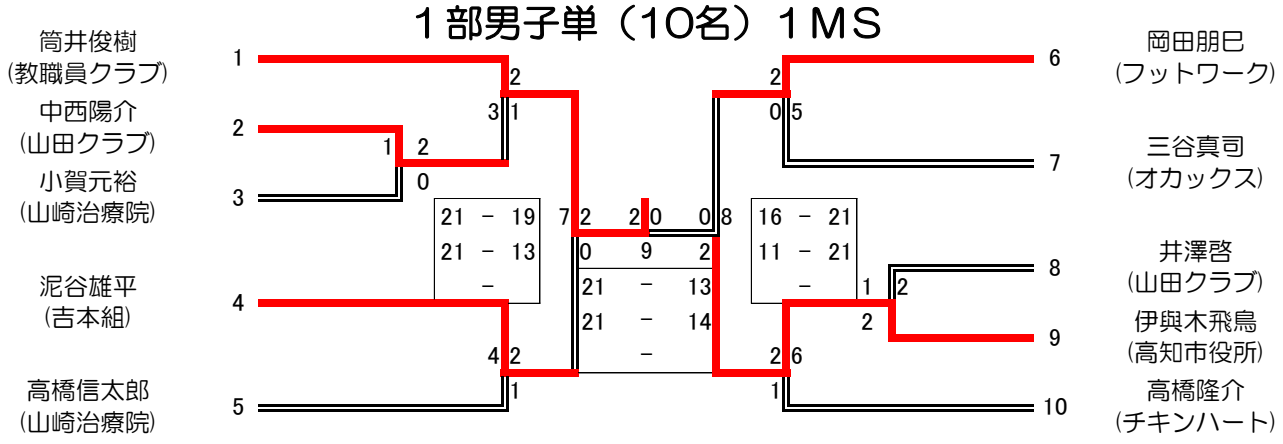

２部男子単（２５名）2MS

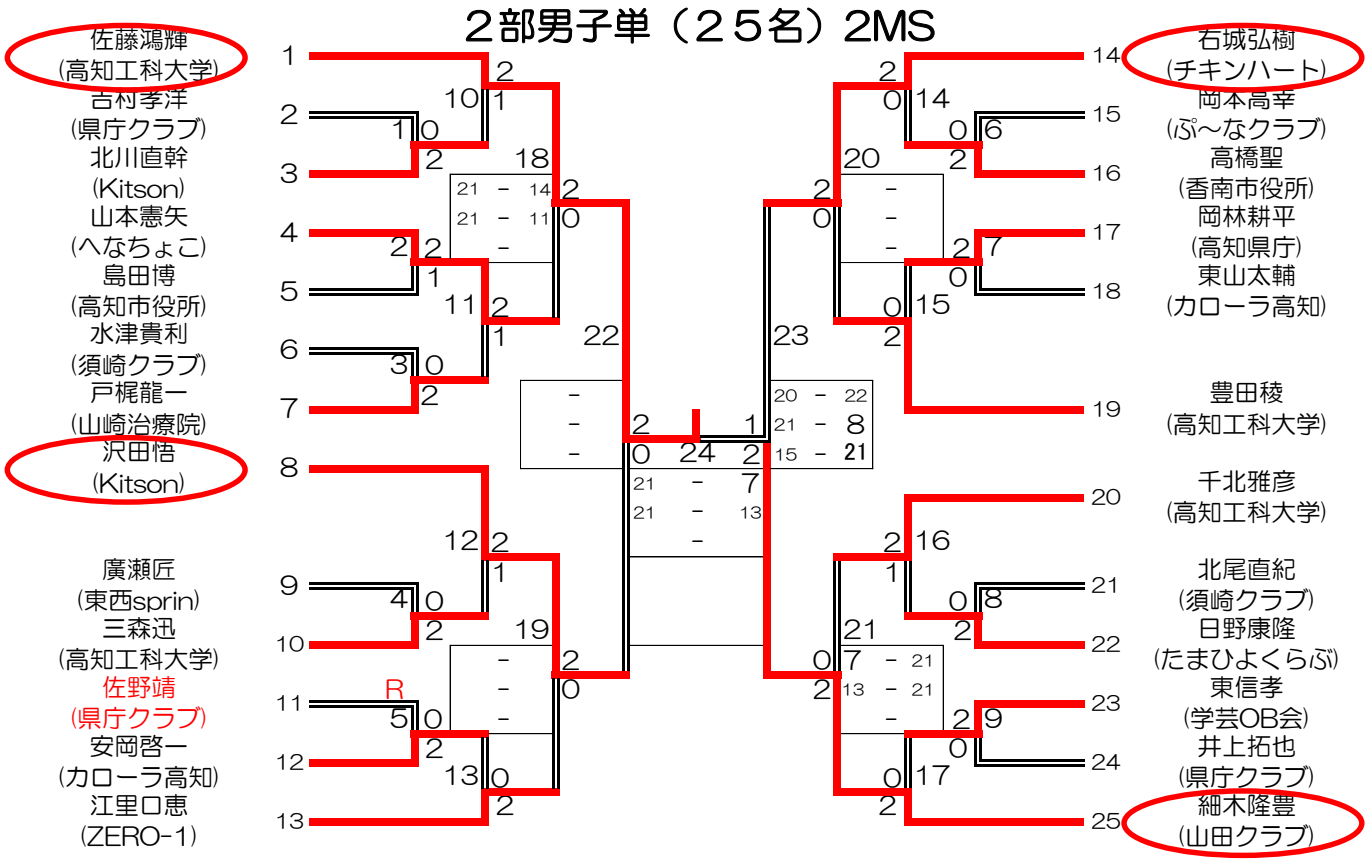

3部男子単（34名）3MS

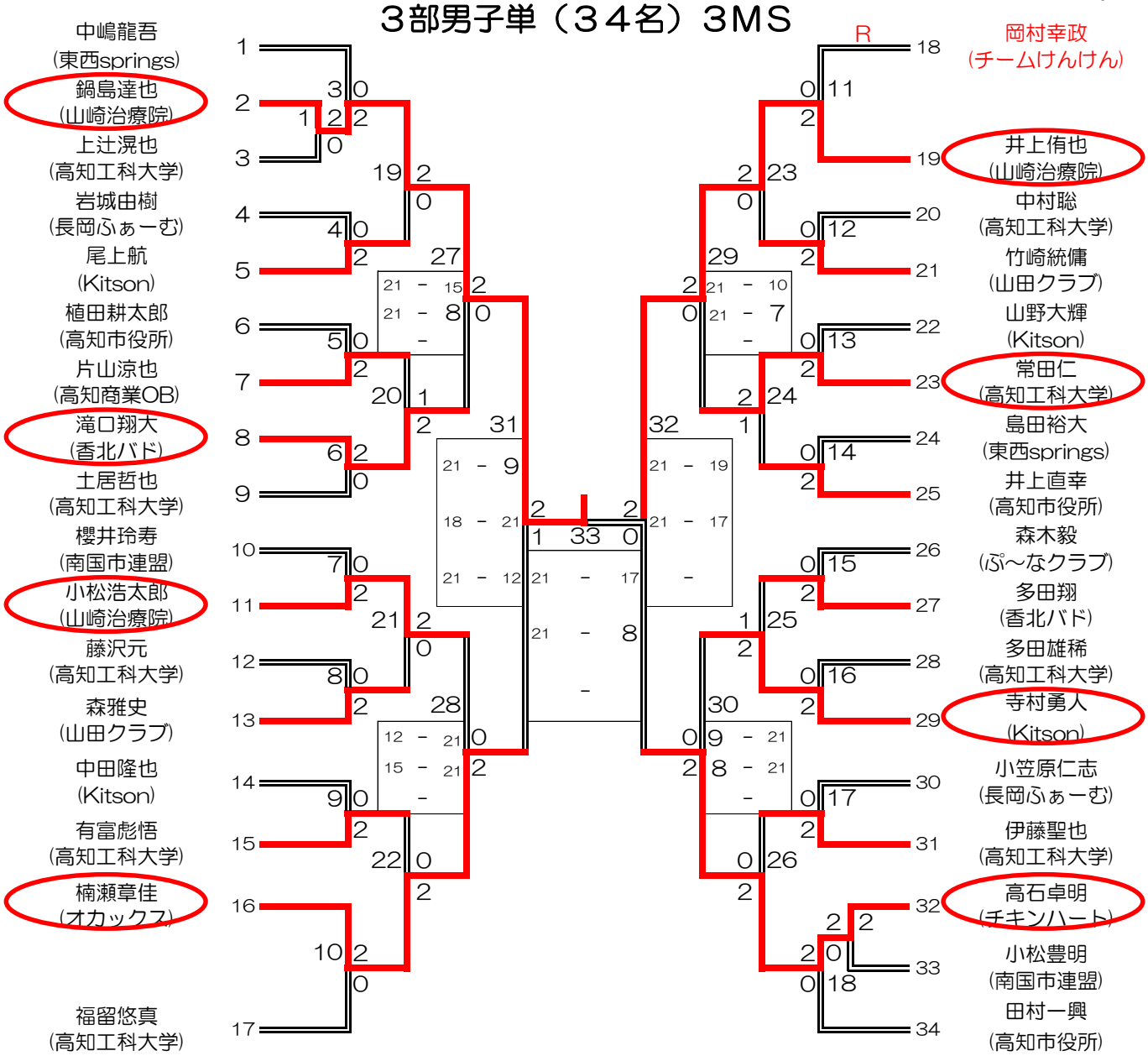
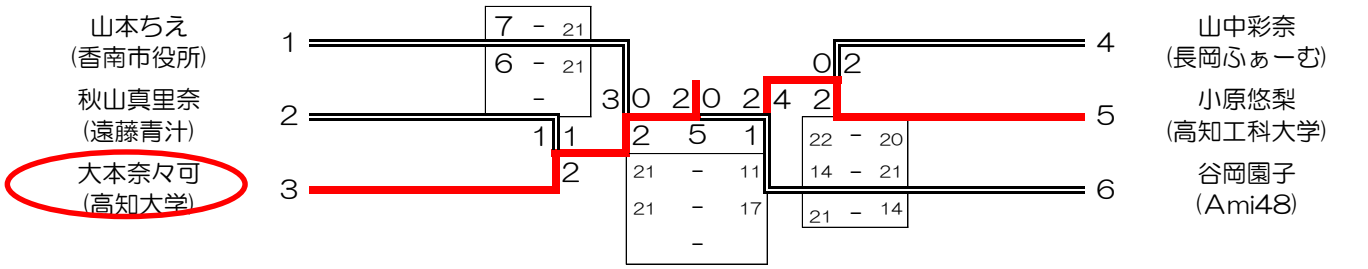
3部女子単（　6名）3LS